ĐIỆN CƠ HÀ NỘI
HANOI MECHANICAL ELECTRIC GROUP

QUẠT THÔNG GIÓ VUÔNG/ SQUARE SUCTION FAN
QUẠT THÔNG GIÓ COMPOSITE/ COMPOSITE SUCTION FAN












* Hiệu quả cao, chi phí hợp lý/ High effect, low cost.
* Dùng cho không gian có độ dài lớn/ Used for long and wide area
* Dùng cho môi trường khắc nghiệt/ Used for harsh environments

Quạt thông gió vuông hiệu suất cao 1380mm

High performance square suction fan 1380mm





BẢNG THÔNG SỐ KỸ THUẬT (Specifications)

Quy cách Specifications	Công suất Power	Điện áp Voltage	Tốc độ quạt Fan speed (RPM)	Tốc độ gió Wind speed (m/s)		Lưu lượng gió Air flow (m3/h)
				Chiều hút Input	Chiều thổi Output	
1380mm	1.1KW	380V/50Hz	560	10.1	13.9	58393

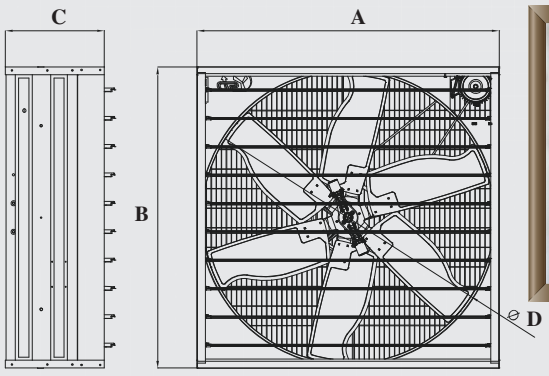



BẢNG THÔNG SỐ KÍCH THƯỚC QUẠT (Fan Dimensions)

KÍCH THƯỚC QUẠT Fan Dimensions				KT LẮP ĐẶT Installation dimensions (mm)
A	B	C	D	
1380	1380	400	1280	1400x1400

Đặc điểm nổi bật: Sản phẩm sử dụng motor FUSHINI hiệu suất cao, tì cu roa hợp kim nhôm, cánh POM siêu bền.
Ứng dụng: trang trại chăn nuôi, nhà xưởng có độ dài trên 90m.

Charecteristics: Fan used with FUSHINI high performance motor, aluminium belt bearing roller, super-enduring POM blade.
Usage: livestock breeding farm, workshop with length more than 90m.

Quạt thông gió composite gián tiếp 1460

1460mm belt driven type composite suction fan





BẢNG THÔNG SỐ KỸ THUẬT (Specifications)

Quy cách Specifications	Công suất Power	Điện áp Voltage	Tốc độ quạt Fan speed (RPM)	Tốc độ gió Wind speed (m/s)		Lưu lượng gió Air flow (m3/h)
				Chiều hút Input	Chiều thổi Output	
1460mm	1.1KW	380V/50Hz	600	10.2	13.3	63015

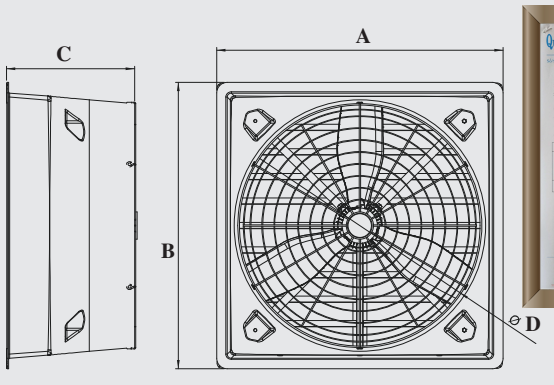

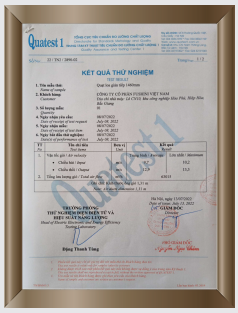

BẢNG THÔNG SỐ KÍCH THƯỚC QUẠT (Fan Dimensions)

KÍCH THƯỚC QUẠT Fan Dimensions				KT LẮP ĐẶT Installation dimensions (mm)
A	B	C	D	
1460	1460	590	1220	1400x1400

Đặc điểm nổi bật: Khung vỏ sử dụng chất liệu composite chống ăn mòn, cánh POM siêu bền.
Ứng dụng: trang trại chăn nuôi, nhà xưởng có độ dài trên 90m.

Charecteristics: Fan with enti-errosion composite frame, super-enduring POM blade.
Usage: livestock breeding farm, workshop with length more than 90m

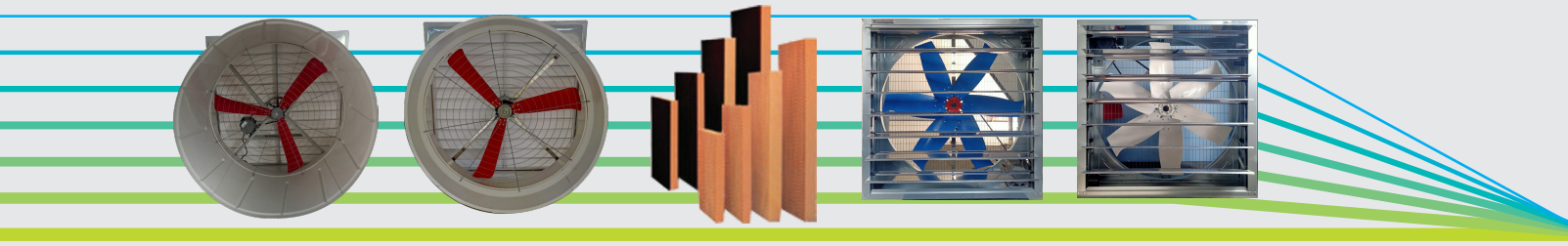

Quạt thông gió vuông cao cấp Luxury square suction fan

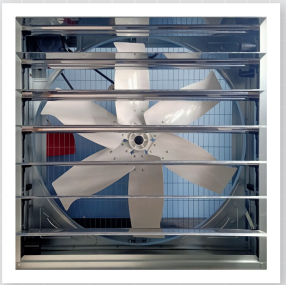

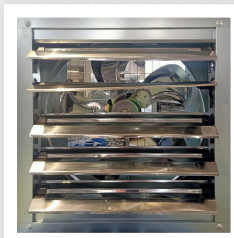

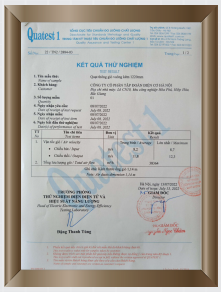

BẢNG THÔNG SỐ KỸ THUẬT (Specifications)

Quy cách Specifications	Công suất Power	Điện áp Voltage	Tốc độ quạt Fan speed	Tốc độ gió Wind speed(m/s)		Lưu lượng gió Airflow (m3/h)
				Chiều hút Input	Chiều thổi Output	
1380mm	1.1KW	380/220V- 50Hz	470rpm	9.6	13.4	50725
1220mm	0.75KW	380/220V- 50Hz	470rpm	8.7	12.3	38364
1100mm	0.55KW	380/220V- 50Hz	470rpm	7.3	11.9	32175
900mm	0.55KW	380/220V- 50Hz	470rpm	7.3	12.3	25114
800mm	0.37KW	380/220V- 50Hz	960rpm	8.6	12.6	22000
700mm	0.37KW	380/220V- 50Hz	1400rpm	8.5	12.5	19000
600mm	0.25KW	380/220V- 50Hz	1400rpm	8.0	11.8	15000
500mm	0.25KW	380/220V- 50Hz	1400rpm	7.8	11.5	10000
400mm	0.25KW	380/220V- 50Hz	1400rpm	7.6	11	8000

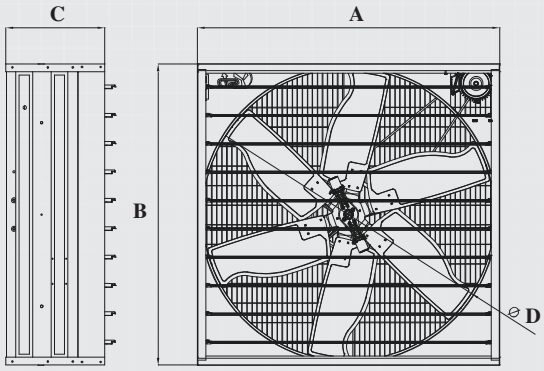

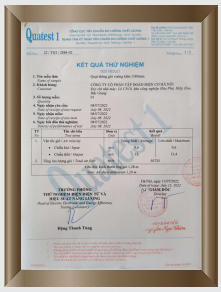

BẢNG THÔNG SỐ KÍCH THƯỚC QUẠT (Fan Dimensions)

Quy cách Specifications	Kích thước quạt Fan Dimensions (mm)				TK lắp đặt Installation dimensions(mm)
	A	B	C	D	
13800mm	1380	1380	400	1280	1400x1400
1220mm	1220	1220	400	1120	1240x1240
1100mm	1100	1100	400	1000	1120x1120
900mm	900	900	400	800	920x920
800mm	800	800	400	720	820x820
700mm	700	700	400	620	720x720
600mm	600	600	400	520	620x620
500mm	500	500	400	420	520x520
400mm	400	400	400	320	420x420

Đặc điểm nổi bật: Sản phẩm sử dụng khung vỏ mạ kẽm có độ mạ cao, tì cu roa hợp kim nhôm, cánh POM siêu bền.
Ứng dụng: trang trại chăn nuôi, nhà xưởng có độ dài dưới 90m.

Charecteristics: Fan used with high galvanized metal frame, aluminium belt bearing roller, super-enduring POM blade.
Usage: livestock breeding farm, workshop with length less than 90m

Quạt thông gió composite trực tiếp Direct drive composite suction fan





BẢNG THÔNG SỐ KỸ THUẬT (Specifications)

Quy cách Specifications	Công suất Power	Điện áp Voltage	Tốc độ quạt Fan speed	Tốc độ gió Wind speed(m/s)		Lưu lượng gió Airflow (m3/h)
				Chiều hút Input	Chiều thổi Output	
1460mm	1.1KW	380/220V- 50Hz	560rpm	9	11.9	55548
1260mm	0.75KW	380/220V- 50Hz	550rpm	8.5	11.5	38000
1060mm	0.55KW	380/220V- 50Hz	550rpm	8.3	11.3	27000
850mm	0.37KW	380/220V- 50Hz	760rpm	8	11	19000

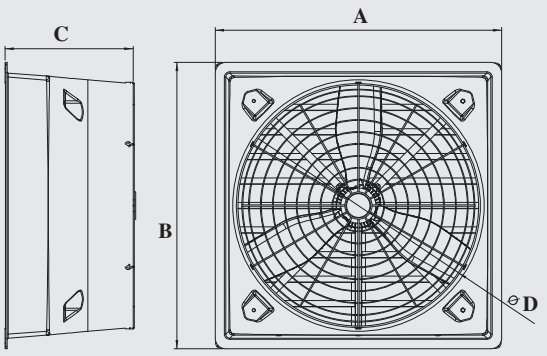

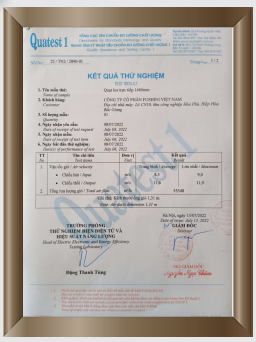

BẢNG THÔNG SỐ KÍCH THƯỚC QUẠT (Fan Dimensions)

Quy cách Specifications	Kích thước quạt Fan Dimensions (mm)				TK lắp đặt Installation dimensions(mm)
	A	B	C	D	
1460mm	1460	1460	590	1220	1400x1400
1260mm	1260	1260	550	1150	1200x1200
1060mm	1060	1060	550	900	1000x1000
850mm	850	850	450	650	800x800

Đặc điểm nổi bật: Khung vỏ sử dụng chất liệu composite chống ăn mòn, sử dụng cho trang trại chăn nuôi, nhà xưởng có độ dài dưới 90m.

Charecteristics: Fan with enti-errosion composite frame, super-enduring POM blade.
Usage: livestock breeding farm, workshop with length less than 90m





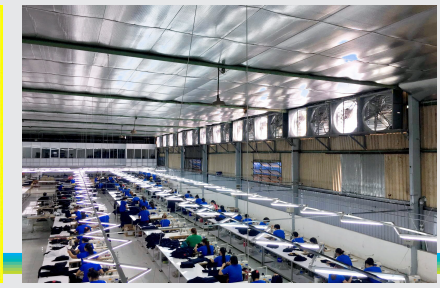

Tấm làm mát cooling pad

Phần mô tả:
Tấm làm mát cooling pad được chế tạo từ các hợp chất cáo phân tử polymer cellulose mới, tạo kết cấu tổ ong với độ bền siêu việt. Giấy nguyên liệu 100% gốc tự nhiên với định lượng cao, được làm từ gỗ thông lá kim cho hiệu quả thấm nước và làm mát tốt nhất.
Quy cách: 7090, 5090
Kích thước (lực chọn):
1500x600x150mm
1800x600x150mm
2000x600x150mm
Ngoài ra có thể đặt gia công theo kích thước yêu cầu.
Chủng loại: Giấy nâu, giấy tăng cường chống rêu màu đen, giấy màu xanh.


GIẤY XÁC NHẬN
CÔNG TY CỔ PHẦN FUSHINI VIỆT NAM
TCCS 01:2022/FVS

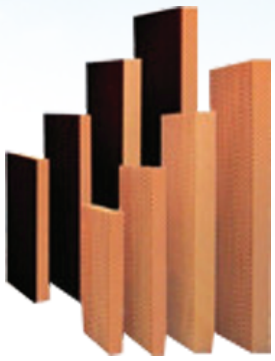

Evaporative cooling pad is made from high efficient ingredients of latest polymer cellulose material, forming cross-linking structure with exceptional duribility. Paper material is made of 100% natural pine-needle wood which is specified high quality, offering effective water absorption and super cooling efficiency.
Quy cách/Specifications: 7090, 5090
Kích thước (lực chọn)/Dimensions (optional):
1500x600x150mm
1800x600x150mm
2000x600x150mm
Moreover, we produce dimensions as per requirement
Type: Brown, moss-resistant black, green cooling pad



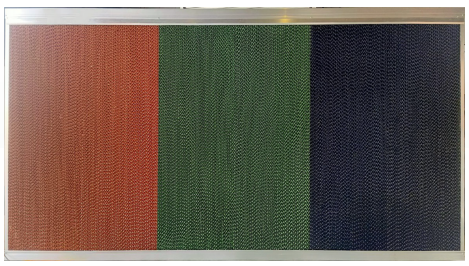

Mô hình làm mát kết hợp quạt hút và tấm làm mát cooling pad

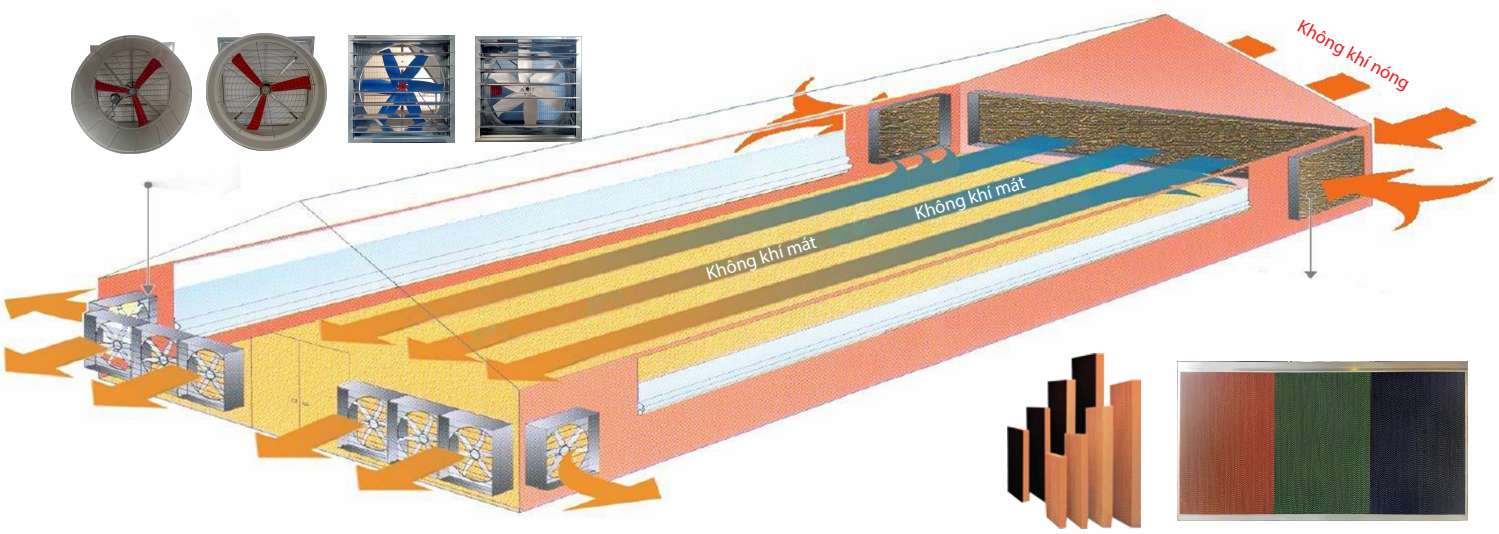

ĐIỆN CƠ HÀ NỘI
HANOI MECHANICAL ELECTRIC GROUP
Nhà máy/ Factory: Lô CN 10 khu CN Hòa Phú, Hiệp Hòa, Bắc Giang